GEFRAN

PY2
ボール先端接触式変位トランスデューサ

Gefran総代理輸入店
ユニテック・ジャパン株式会社
お問い合わせ：info@unitekjapan.co.jp

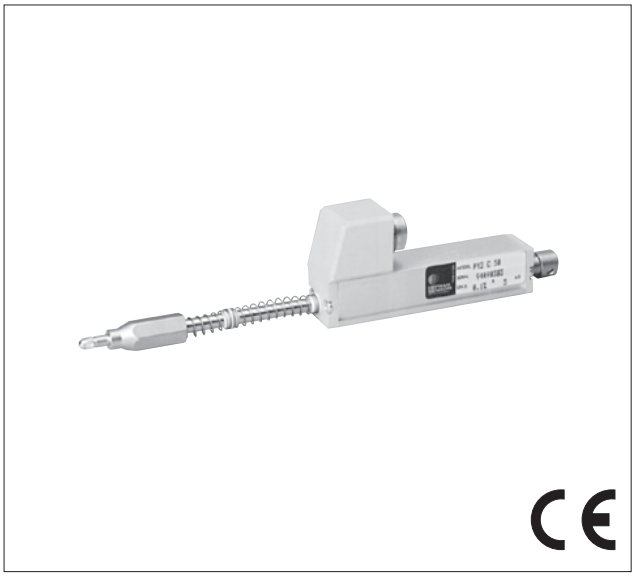

主要な特徴

- *側面の接続はダブルロッドサポートを備えたスルーロッド構造を形成し、側面の接続にて全体的なトランスデューサの強度を確実にします。*
- *リターンスプリングは自動的にロッドをゼロ位置に戻し、トランスデューサをコンパレータのアプリケーションに適したものにします。*
- *ステンレススチールボールの先端は測定対象物がトランスデューサの軸を横切る方向に対してシフトしないようなアプリケーションに適しています。*
- *さまざまな材料のパネルの平坦度や厚さをチェックするのに最適です。ロッドが動く物体に取り付けられない場合、弁や機械部品にも使用できます*

技術データ

有効ストローク (C.E.U.)	10/25/50/75/100
分解能	読取機に依存
直線性 (C.E.U.を含む)	テーブル表をご覧ください
変位速度	≤ 10 m/s
変位フォース	≤ 4 N
寿命	>25x10⁶mストローク, もしくは100x10⁶回数 (C.E.U.以内の操作)
耐久振動	5...2000Hz, Amax =0,75 mm amax. = 20 g
耐久衝撃	50 g, 11ms.
抵抗誤差	± 20%
推奨カーソル電流	< 0,1 μA
最大カーソル電流	10mA
最大適用電圧	テーブル表をご覧ください
電気絶縁	>100MΩ a 500V=, 1bar, 2s
誘電体強度	< 100 μA a 500V~, 50Hz, 2s, 1bar
40°C 時の損失(0W at 120°C)	テーブル表をご覧ください
出力電圧の実温度係数	< 1,5ppm/°C
操作温度	-30...+100°C
保管温度	-50...+120°C
ケース材質	アルマイト・ナイロン 66 G 25
ロッド材質	ステンレス鋼 AISI 303
固定	ブラケット設置

寸法図

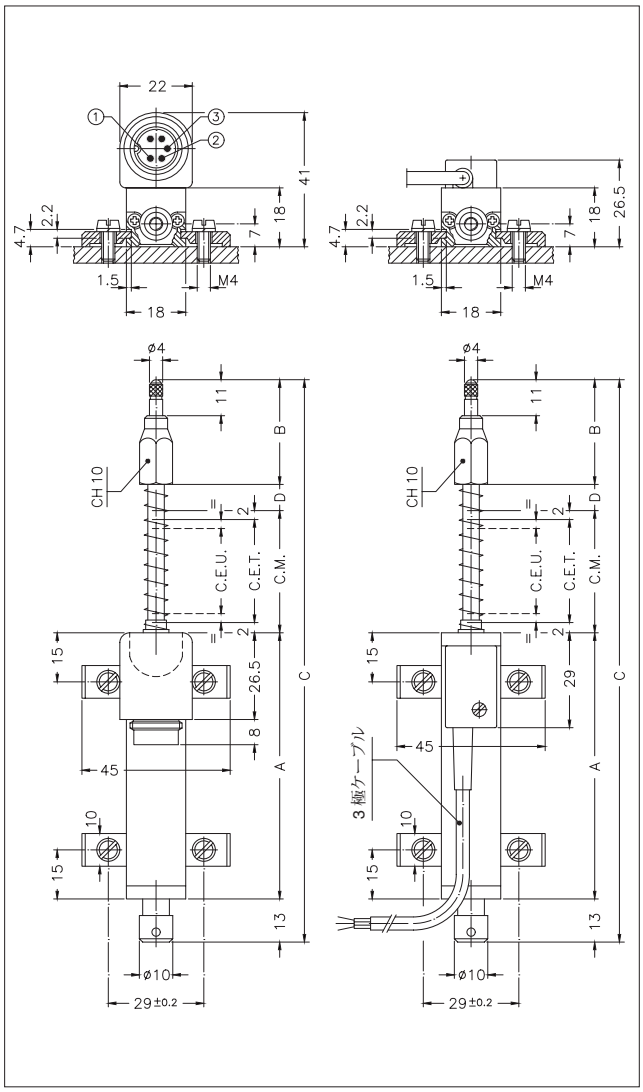

重要事項: データシートにある直線性、寿命、温度係数の数値は最大カーソル間電流 Ic ≤ 0.1 μAの「レシオメトリック機器」として有効です。
※レシオメトリック：ゼロ点および感度が電源電圧に比例すること.

機械 / 電気技術データ

型式		10	25	50	75	100
有効ストローク (C.E.U.) +1/-0	mm	10	25	50	76	101
電気ストローク理論値 (C.E.T.) ±1	mm	C.E.U. +1			76	101
抵抗値 (C.E.T.)	kΩ	1	1	5	5	5
直線性(C.E.U.を含む)	± %	0.3	0.2	0.1	0.1	0.1
40°時の損失 (0W at 120°C)	W	0.2	0.6	1.2	1.8	2.4
最大適用電圧	V	14	25	60	60	60
機械ストローク (C.M.)	mm	C.E.U. + 5				
ケース長 (A)	mm	C.E.U. + 38				
先端長 (B)	mm	32	32	40	40	40
全体長さ (C)	mm	108	138	196	251	307
余長 (D)	mm	-	-	-	5	11

電気接続

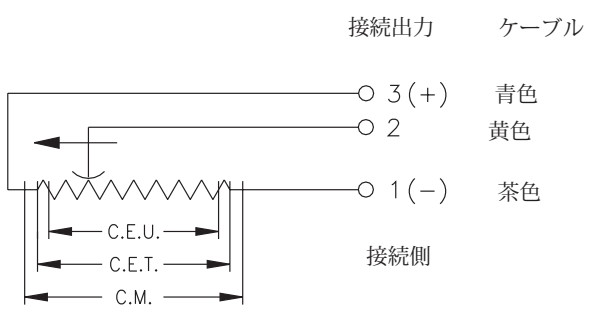

設置説明

- 指定した電気接続をして下さい。 (可変抵抗器として トランスデューサを使用しないでください)
- トランスデューサを校正する場合、出力が電圧レベルの 1 % 以下、または99%以上にならないようにトランス デューサを設定するようにご注意ください。

オプション：固定キット **PKIT006**

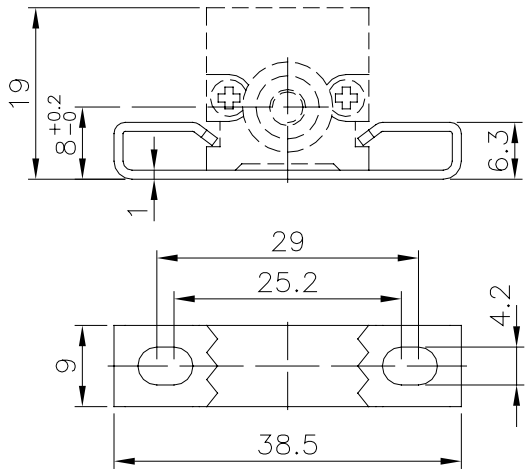

発注コード

変位トランスデューサ **PY2** □ □

3 極 PVC ケーブル 3x0.25 1m	**F**
5 極コネクター DIN 43322	**C**

型式

S □ M

ケーブル長さ (in metres)

上記のケーブル長選択は ケーブル出力仕様の場合 のみ

□ 0 0 0 X 0 0 0 □ 0 □

証明書なし	**0**
直線性証明書つき	**L**
標準設置ブラケット (PKIT005)	**X**
オプション設置 ブラケット(PKIT006)	**S**
プラスチック色 (緑色)	**0**
プラスチック色 (黒色)	**N**

例.:**PY2 - C - 100**
変位トランスデューサ PY2, 5-極コネクター出力, 有効ストローク (C.E.U.) 100mm.

アクセサリー

標準アクセサリー

固定キット: 4個ブラケット , M4x10 ねじ, ワッシャー	**PKIT005**
固定キット: 2 “wraparound” ブラケット (0000X000S00 仕様オプション)	**PKIT006**
ボール先端	**PTAS000**

オプションアクセサリー　※接続ケーブルはお客様にて準備してください。

5-ピン メス PCB コネクター DIN43322 IP40 clamp （接続ケーブル ø4 - ø6 mm用）	**CON011**
5-ピン メス PCB コネクター DIN43322 IP65 clamp PG7 （接続ケーブル ø4 - ø6 mm用）	**CON012**
5-ピン 90° 度メス PCB コネクター DIN43322 IP40 clamp （接続ケーブル ø4 - ø6 mm用）	**CON013**

GEFRAN spa reserves the right to make any kind of design or functional modification at any moment without prior notice

GEFRAN spa
via Sebina, 74
25050 PROVAGLIO D’ISEO (BS) - ITALIA
tel. 0309888.1 - fax. 0309839063
Internet: http://www.gefran.com